LPガス用ガス栓

総合カタログ

ver. 7.0

快適と安心をお届けする

株式会社 藤井合金製作所

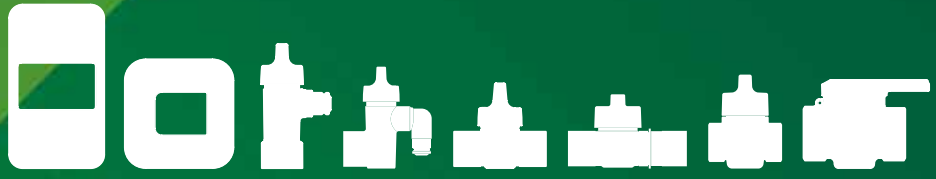

INDEX

ガスコンセント 1

壁 埋込形ガスコンセント …… 2
壁 ケース形ガスコンセント …… 3
壁 埋込形ガスコンセント(丸穴施工タイプ) …… 4
床 埋込形ガスコンセント(丸穴施工タイプ) …… 5
ガスコンセント 施工用部材 …… 6

取替用ガスコンセント 7

取替用ガスコンセント 対応機種一覧表 …… 8
取替用プレート …… 10
取替用ガスコンセント 施工用部材 …… 10

ON・OFFヒューズガス栓 11

1口 ON・OFFヒューズガス栓(鉄管配管用) …… 11
誤操作防止キャップ／ガス栓キャップ／つまみアダプタ …… 11
2口 ON・OFFヒューズガス栓(鉄管配管用) …… 12
ガス栓固定台座(フレキ配管用) …… 13
六角化粧座金 …… 13
水切り用固定金具(鉄管配管用) …… 14
丸形化粧座金 …… 14

可とう管ガス栓 15

機器接続ガス栓 16

機器接続ガス栓 検査口あり …… 16
機器接続ガス栓 検査口あり・フレキ管継手(プッシュインパクト継手)付 …… 16
機器接続ガス栓 検査口なし・フレキ管継手(プッシュインパクト継手)付 …… 17

ねじガス栓 18

STタイプ(通称：メーターガス栓) …… 18
KGタイプ ロック無・防水性能強化タイプ(通称：つまみガス栓) …… 18
ねじガス栓 …… 18
検査口付ねじガス栓 …… 18
ボールバルブ …… 19
検査口付機器接続ガス栓・検査口付ねじガス栓の使用方法 …… 19

周辺部材 20

検圧プラグ・検圧ソケット …… 20

●安全上のご注意 …… 22
●製品展開図 …… 23

ガスコンセント　LPガス用

ガスコンセントとは

ガスコンセントはつまみが無く、ソケット（迅速継手）の着脱により栓の開閉を行うガス栓です。
●ソケットを接続するだけでガス機器が使用できる状態になります。
●つまみやレバーが無い、シンプルで意匠性に優れたデザインになっています。
●ソケットの着脱により栓を開閉するため、誤開放による事故が起こりません。
●ゴム管が外れた場合はヒューズが作動してガスを遮断します。

ガスコンセントの設置イメージ

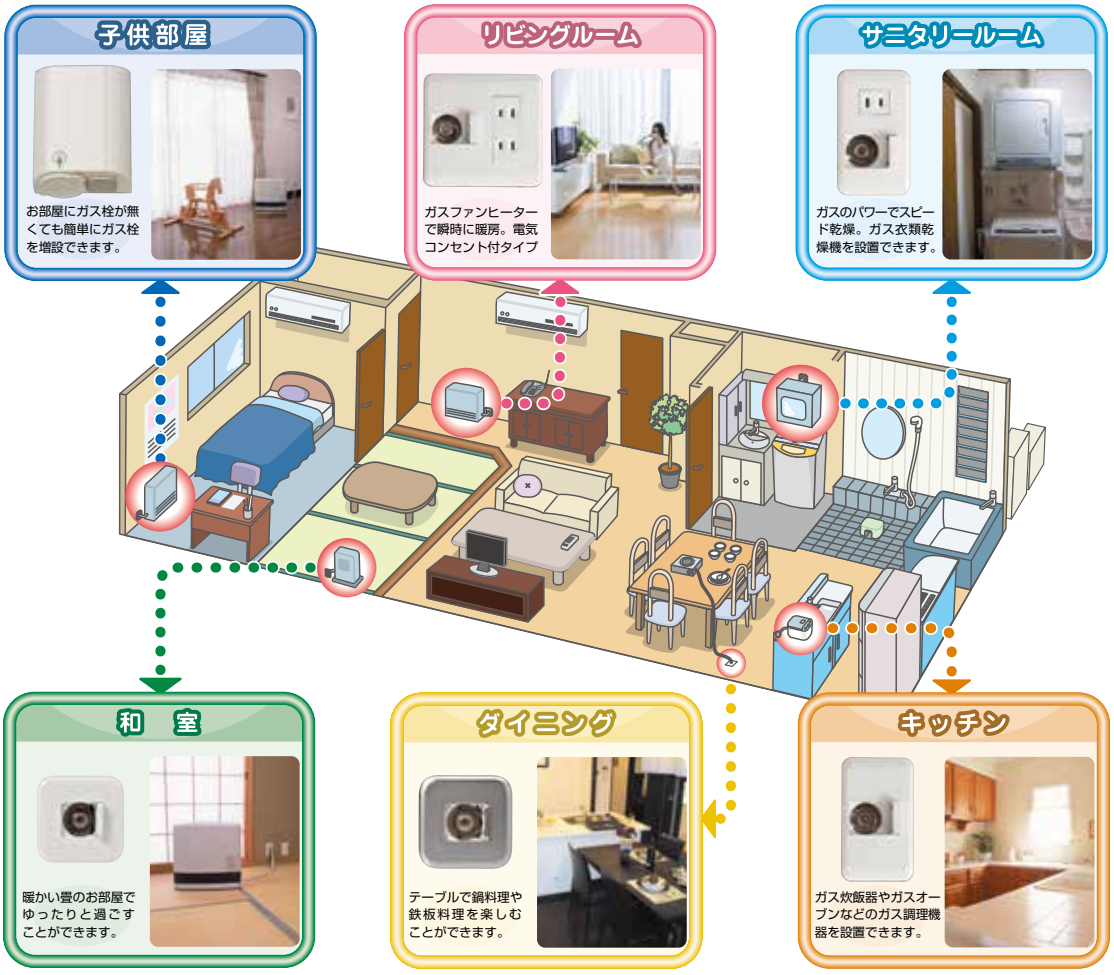

ガスコンセントの構造

迅速継手を接続した状態

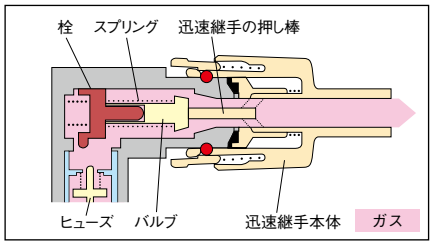

バルブ・スプリングを介して栓が開の位置まで移動しガスが流れます。

迅速継手を取外した状態

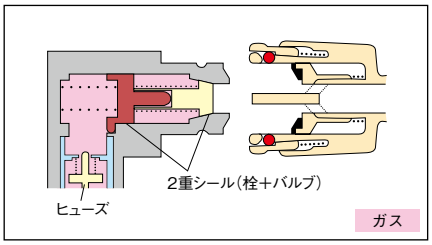

スプリングの力により栓が閉の位置まで押し戻されガスが止まります。

ヒューズが作動した状態

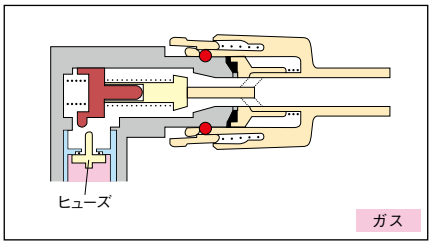

ゴム管が外れる等してガスが過流出の状態となると、ヒューズが働いてガスが止まります。

壁 埋込形ガスコンセント　LPガス用

SG506B15Z（Cタイプ／ガス1口）

［開口寸法］　［寸法図］

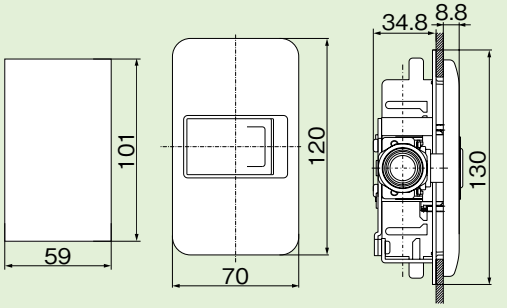

上・下・横方向から配管できます　（横から見た図）

SG506B15EZ（CEタイプ／ガス1口・電気1口）

※電気コンセントは別売です

［開口寸法］　［寸法図］

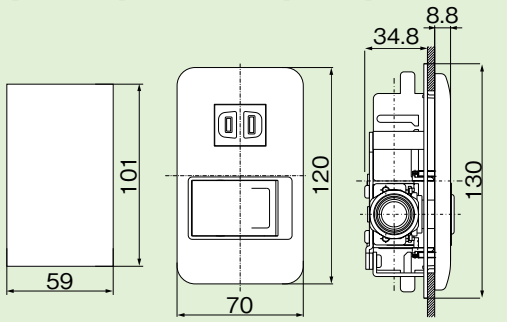

下・横方向から配管できます　（横から見た図）

SG506B15E2Z（CE2タイプ／ガス1口・電気2口）

※電気コンセントは別売です

［開口寸法］　［寸法図］

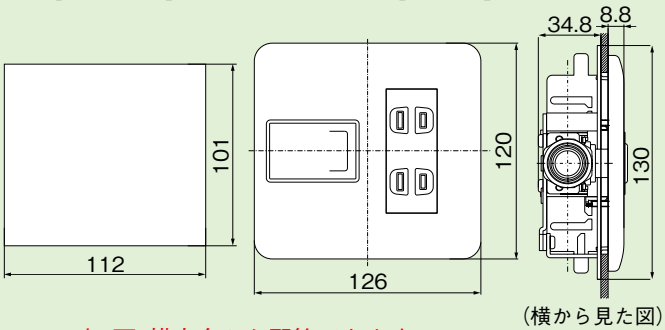

上・下・横方向から配管できます　（横から見た図）

製品番号	タイプ	入口側接続部	出口側接続部	作動流量	作動圧損	適用機器	入数
SG506B15Z	Cタイプ	Rc1/2（15A）	φ9.5コンセント	1200L/h（air）	350Pa以下	ガス消費量15kW以下の機器	20
SG506B15EZ	CEタイプ	Rc1/2（15A）	φ9.5コンセント	1200L/h（air）	350Pa以下	ガス消費量15kW以下の機器	20
SG506B15E2Z	CE2タイプ	Rc1/2（15A）	φ9.5コンセント	1200L/h（air）	350Pa以下	ガス消費量15kW以下の機器	20

●CEタイプ・CE2タイプの電気コンセントは別売です。
　電気コンセントの取付工事は電気工事士の資格を有する方が行ってください。
●電気コンセントはパナソニック株式会社製のコスモシリーズワイド21を標準としています。
●パナソニック株式会社製のコスモシリーズワイド21以外の仕様の電気コンセントも取付可能です。（※別売部品が必要となる場合があります）
●電気設備の技術基準の解釈で「低圧配線が、弱電流電線又は水管、ガス管若しくはこれらに類するものと接近し又は交差する場合は、接触しないように施設すること」と示されているため、CEタイプ・CE2タイプの取付時には、低圧配線がガス管と接触しないように施工してください。

壁 ケース形ガスコンセント LPガス用

SG450B10（Rcねじ接続）

〔寸法図〕

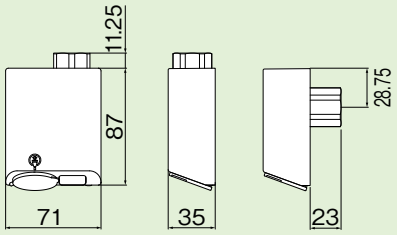

SG450BQ10フレキ管継手（プッシュインパクト継手）付

〔寸法図〕

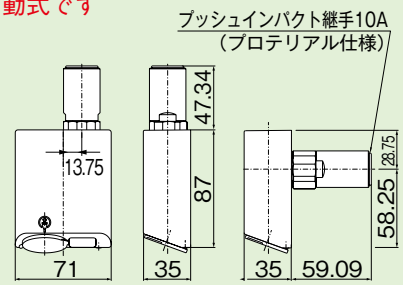

製品番号	入口側接続部	出口側接続部	作動流量	作動圧損	適用機器	入数
SG450B10	Rc1/2（15A）	φ9.5コンセント	900L/h（air）	400Pa以下	ガス消費量10kW以下の機器	20
SG450BQ10	10Aフレキ管継手	φ9.5コンセント	900L/h（air）	400Pa以下	ガス消費量10kW以下の機器	20

※プッシュインパクトは株式会社プロテリアルの登録商標です。

簡単にガス栓を増設してガス暖房で快適！

今、消費電力のより少なく給油の手間いらずのガスファンヒーターが見直されています。
ガスファンヒーターを使用するためにはガス栓が必要。そこでガス栓の増設をおすすめ致します。

【増設配管イメージ】

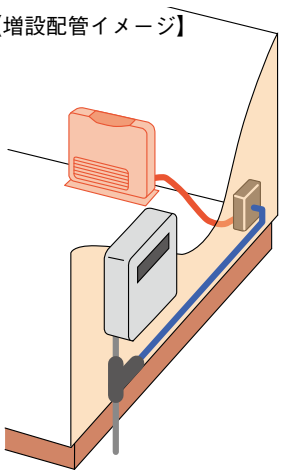

屋外配管から配管を分岐させてガス栓を増設できます

ガス栓の増設例（下記以外の機種、配管方法でも増設可能です）

壁埋込形ガスコンセント
SG710B10A

床埋込形ガスコンセント
SG810B10K

ケース形ガスコンセント
SG450B10

【設置イメージ】

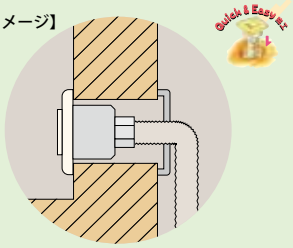

SG710B10A

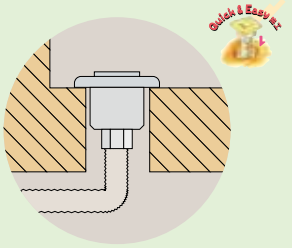

SG810B10K

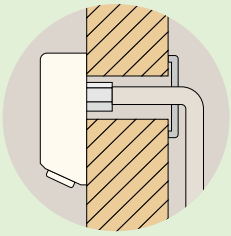

SG450B10

壁 埋込形ガスコンセント(丸穴施工タイプ) LPガス用

SG710B10A(Rcねじ接続)

〔寸法図〕

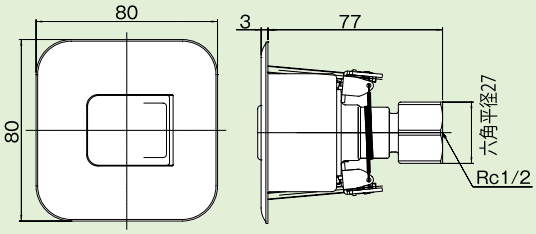

樹脂製プレート付属

SG710BQ10A フレキ管継手(プッシュインパクト継手)付

〔寸法図〕

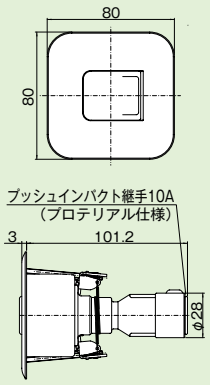

樹脂製プレート付属・10Aフレキ管継手付

SG710BQD10A フレキ管継手(プッシュインパクト継手)付

〔寸法図〕

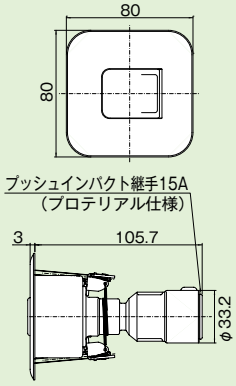

樹脂製プレート付属・15Aフレキ管継手付

SG730B15A(Rcねじ接続)

〔寸法図〕

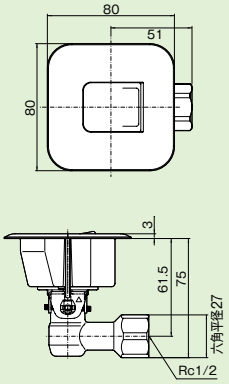

樹脂製プレート付属

SG730BQ10A フレキ管継手(プッシュインパクト継手)付

〔寸法図〕

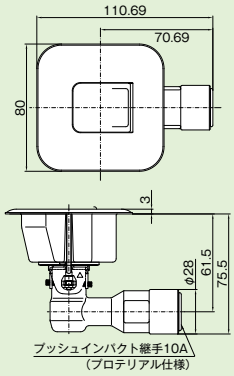

樹脂製プレート付属・10Aフレキ管継手付

※プッシュインパクトは株式会社プロテリアルの登録商標です。

◀このマークがあるガスコンセントは、φ60mm・φ65mmのホールソーを使った丸穴施工ができます。

製品番号	入口側接続部	出口側接続部	作動流量	作動圧損	適用機器	入数
SG710B10A	Rc1/2(15A)	φ9.5コンセント	900L/h(air)	245Pa以下	ガス消費量10kW以下の機器	20
SG710BQ10A	10Aフレキ管継手	φ9.5コンセント	900L/h(air)	245Pa以下	ガス消費量10kW以下の機器	24
SG710BQD10A	15Aフレキ管継手	φ9.5コンセント	900L/h(air)	245Pa以下	ガス消費量10kW以下の機器	24
SG730B15A	Rc1/2(15A)	φ9.5コンセント	1200L/h(air)	310Pa以下	ガス消費量15kW以下の機器	20
SG730BQ10A	10Aフレキ管継手	φ9.5コンセント	900L/h(air)	350Pa以下	ガス消費量10kW以下の機器	20

床 埋込形ガスコンセント(丸穴施工タイプ) LPガス用

SG810B10K(Rcねじ接続)

金属製プレート付属

〔寸法図〕

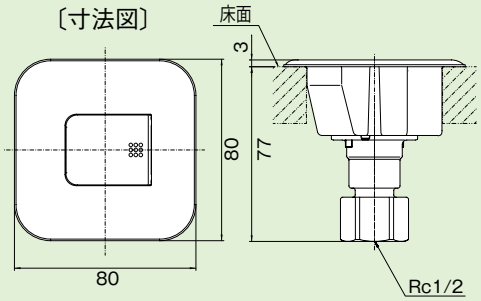

SG810BQ10K フレキ管継手(プッシュインパクト継手)付

金属製プレート付属

〔寸法図〕

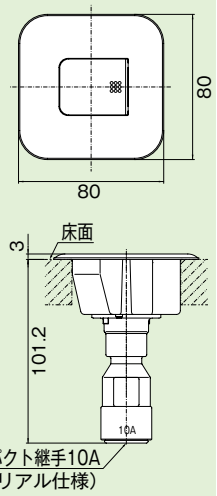

SG810BQD10K フレキ管継手(プッシュインパクト継手)付

金属製プレート付属

〔寸法図〕

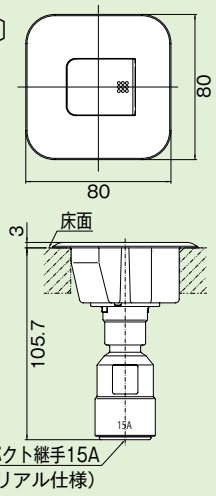

SG850B15K(Rcねじ接続)

金属製プレート付属

90°回転

180°回転

配管接続部は可動式

〔寸法図〕

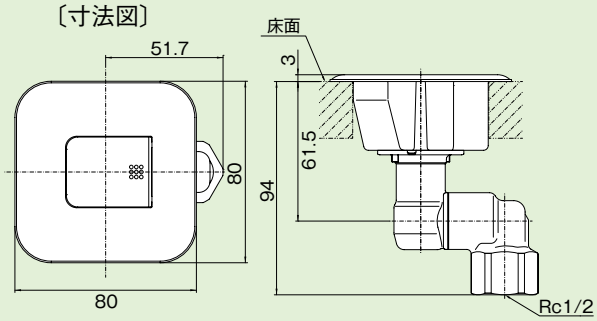

※プッシュインパクトはプロテリアル株式会社の登録商標です。

◀このマークがあるガスコンセントは、φ60mm・φ65mmのホールソーを使った丸穴施工ができます。

製品番号	入口側接続部	出口側接続部	作動流量	作動圧損	適用機器	入数
SG810B10K	Rc1/2(15A)	φ9.5コンセント	900L/h(air)	245Pa以下	ガス消費量10kW以下の機器	20
SG810BQ10K	10Aフレキ管継手	φ9.5コンセント	900L/h(air)	245Pa以下	ガス消費量10kW以下の機器	24
SG810BQD10K	15Aフレキ管継手	φ9.5コンセント	900L/h(air)	245Pa以下	ガス消費量10kW以下の機器	24
SG850B15K	Rc1/2(15A)	φ9.5コンセント	1200L/h(air)	350Pa以下	ガス消費量15kW以下の機器	20

ガスコンセント施工用部材

ガスコンセント埋込用ボックス（BB181A）

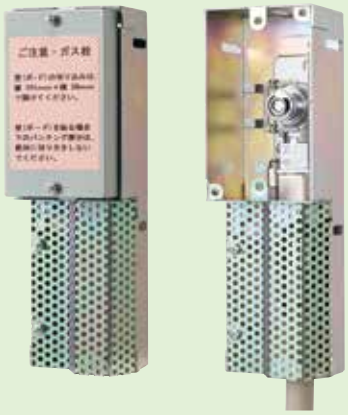

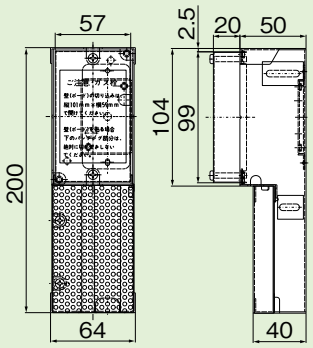

- コンクリート壁等へ取付けするための部材です。
- SG506B Cタイプのみ対応可能です。

※ガス栓及び配管部材は別売です。

気密カバー（BB211A）

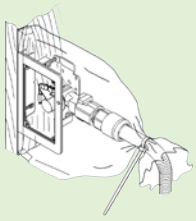

使用例

- 高気密・高断熱住宅に対応
- SG506B 全タイプに対応可能です。

※気密カバーは先付施工専用です。
後付施工の場合は、下記の別売部材が必要です。

＜気密カバー後付用部材＞
BB214A（C・CEタイプ用）・BB215A（CE2タイプ用）

※ガス栓及び配管部材は別売です。

工事用カバー

SG506B C・CEタイプ用

BB173B

SG506B CE2タイプ用

BB174A

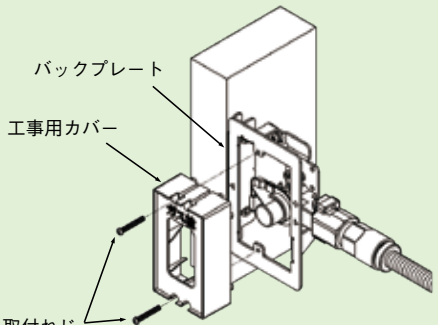

使用例（BB173B）の場合

丸穴用バックプレート（BB171B）

SG710B・SG730B用（φ60mm・φ65mm共通）

- 壁板や石膏ボードの厚さが薄い場合に壁を補強するための部材です。

雨仕舞セット（BB177A）

SG710B用

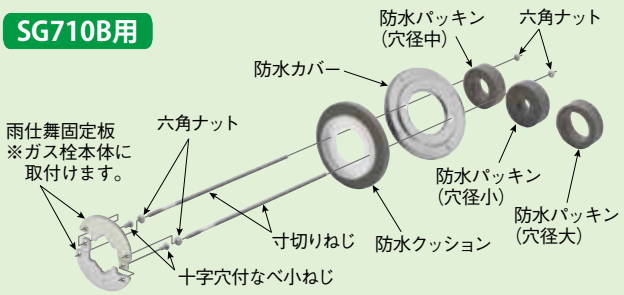

- 壁貫通時に外壁に取付けて雨仕舞処理を行うための部材です。

取替用ガスコンセント　LPガス用

古いガス栓を新しくできます

取替前

取替後

壁や床を壊す付帯工事が不要

壁や床を壊さずに古いガス栓の本体のみをドライバーやスパナを使用して簡単に取り替えることができます。

施工時間は、従来の取替用ガス栓と比較して半分以下を実現しました。（施工時間約10分）

安全性・操作性を向上させるヒューズ機能とカチット接続

ヒューズ機能が備わっているため、万が一ゴム管が外れた場合でも、ヒューズが作動してガスを遮断します。

さらに、ワンタッチのカチット接続のため、ガス栓の誤開放による事故を防止することができます。

定期的なメンテナンス作業が不要

取替用ガスコンセントの“栓”に操作性を保つための特殊な表面処理を施しています。

そのため、ガス栓の分解・グリスアップといったメンテナンス作業は必要ありません。

つまみがない美しい外観デザイン

つまみやレバーがない、シンプルで意匠性に優れた外観デザインとなっています。

また、電気コンセントをベースとしたプレートであるため（壁用の場合）、様々なお部屋に設置することができます。

取替例

FB12の場合

1 プレートを取り外す

2 ガス栓本体を取り外す

3 取替用ガスコンセントを取り付け

4 プレートを取り付ける

ネオホワイト

ベージュ

取替用ガスコンセント 対応機種一覧 LPガス用

	既設ガス栓	特　徴		取替用ガスコンセント	取替用プレート
壁・床兼用	501A	接続	45度フランジ	SG908B10	BP090AA BP090AB BP096AA ※BP095AA（片開き）は使用できません。
	503A	接続	45度フランジ		
	556A	接続	90度フランジ	取り替えできません	
壁用	504A	接続	45度フランジ	SG908B10	BP090AA BP090AB
	543B 543C	接続	90度フランジ	SG918B10	
	554A	接続	90度フランジ	SG932B10	
	ターダ製1	接続	袋ナット	SG906B10	
	ターダ製2 ※1	接続	45度フランジ	SG908B10	
	ターダ製3 ※1	接続	90度フランジ	SG907B10	

取替用ガスコンセント 対応機種一覧 LPガス用

	既設ガス栓	特　徴		取替用ガスコンセント	取替用プレート
壁用	FB12 ※2	接続	袋ナット	SG909B10 左接続タイプあり※3	BP091AA BP091AB 左接続タイプあり※3
		ヒューズ	なし		
		プレート	金属製		
		六角平経	27mm		
床用	ターダ製4	接続	袋ナット	SG906B10	BP095AA BP096AA
		ヒューズ	なし		
		プレート	樹脂製		
		六角平経	24mm		
	ターダ製5 ※1	接続	45度フランジ	SG908B10	
		ヒューズ	あり		
		プレート	金属製		
		固定方法	プラスねじ2本		
		ねじピッチ	30mm		

※1 ターダ製 類似するガス栓の判別方法

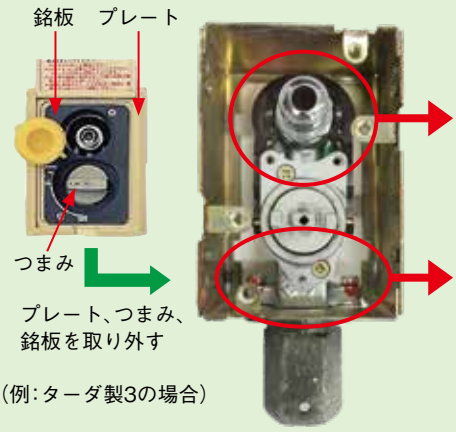

（例：ターダ製3の場合）

判別手順

カチット着脱部

円形状

半円形状

フランジ接続部

45度フランジ

SG908B10

45度フランジ

取り替えできません

90度フランジ

SG907B10

※2 類似するガス栓は取り替えできない場合があります

他社製の類似するガス栓は、
接続部に六角ナット形状の部品があります。
詳細はお問い合わせ下さい。

FB12	他社製類似品
	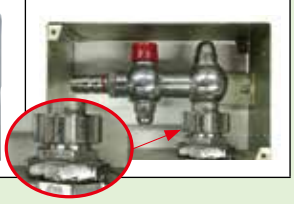

※3 SG909B10には左接続タイプがあります

左接続タイプは以下の品番になります。
接続方法や仕様は右接続タイプと同一です。

SG909B10L

BP091AAL
ネオホワイト

BP091ABL
ベージュ

製品番号	入口側接続部	出口側接続部	作動流量	作動圧損	適用機器	入数
SG906B10	袋ナット	φ9.5コンセント	900L/h(air)	490Pa以下	ガス消費量10kW以下の機器	10
SG907B10	90度フランジ	φ9.5コンセント	900L/h(air)	220Pa以下	ガス消費量10kW以下の機器	10
SG908B10	45度フランジ	φ9.5コンセント	900L/h(air)	490Pa以下	ガス消費量10kW以下の機器	10
SG909B10	袋ナット	φ9.5コンセント	900L/h(air)	350Pa以下	ガス消費量10kW以下の機器	10
SG909B10L	袋ナット	φ9.5コンセント	900L/h(air)	350Pa以下	ガス消費量10kW以下の機器	10
SG918B10	90度フランジ	φ9.5コンセント	900L/h(air)	220Pa以下	ガス消費量10kW以下の機器	20
SG932B10	90度フランジ	φ9.5コンセント	900L/h(air)	335Pa以下	ガス消費量10kW以下の機器	20

取替用プレート　LPガス用

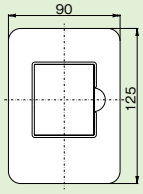

BP090AA
ネオホワイト

BP090AB
ベージュ

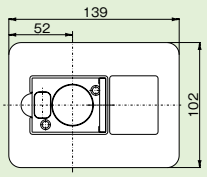

BP091AA
ネオホワイト

BP091AB
ベージュ

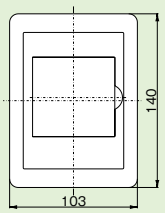

BP095AA
片開き

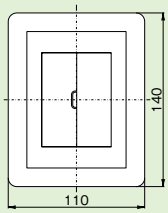

BP096AA
両開き

取替用ガスコンセント 施工用部材

ガス栓の取付け・取外しを容易にする部材

B75・B76
専用スパナ
（主にSG906B10用）

BB300A

FB11・FB12
専用スパナ
（主にSG909B10用）

取外しボタンの奥行を調節する部材

取外しボタン

ボタン継手

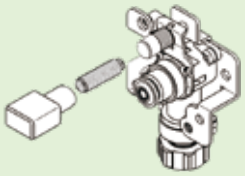

使用例

ねじの取付けを容易にする部材

ビスホルダー

青色7個・透明3個のセット

使用例

既設ガス栓の取付け位置が浅い場合に取替用プレートの奥行を調整する部材

プレートスペーサー

BB190AA
ネオホワイト

BB190AB
ベージュ

取替用プレート BP090AA・BP090AB用
※5枚単位で販売しています。

プレートスペーサー

BP091AA用
ネオホワイト

BP091AB用
ベージュ

取替用プレート BP091AA・BP091AB・BP091AAL・BP091ABL用
※1枚単位で販売しています。

1口 ON・OFFヒューズガス栓（鉄管配管用） LPガス用

フレキ配管の場合は別売部品（→p.13）が必要です。

FV022U12

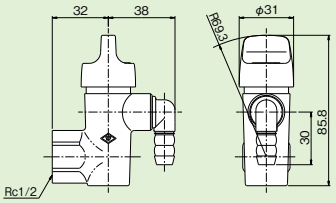

出口側接続部は自在式です
＜ガス栓キャップ付属＞

製品番号	FV022U12
形状	LB形
入口側接続部	Rc1/2（15A）
出口側接続部	φ9.5ホースエンド（自在）
作動流量	1200L/h（air）
作動圧損	275Pa以下
適用機器	ガス消費量15kW以下の機器
入数	20

FV023U12

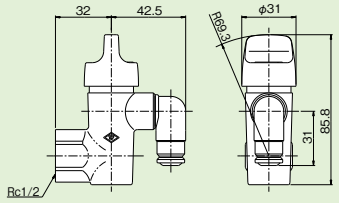

出口側接続部は自在式です
＜ガス栓キャップ付属＞

製品番号	FV023U12
形状	LB形
入口側接続部	Rc1/2（15A）
出口側接続部	φ9.5コンセント（自在）
作動流量	1200L/h（air）
作動圧損	310Pa以下
適用機器	ガス消費量15kW以下の機器
入数	20

FV024U12

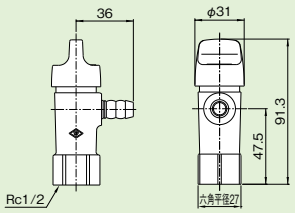

＜ガス栓キャップ付属＞

製品番号	FV024U12
形状	LA形
入口側接続部	Rc1/2（15A）
出口側接続部	φ9.5ホースエンド
作動流量	1200L/h（air）
作動圧損	240Pa以下
適用機器	ガス消費量15kW以下の機器
入数	35

FV624A12

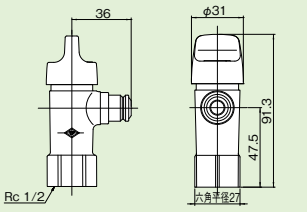

＜ガス栓キャップ付属＞

製品番号	FV624A12
形状	LA形
入口側接続部	Rc1/2（15A）
出口側接続部	φ9.5コンセント
作動流量	1200L/h（air）
作動圧損	245Pa以下
適用機器	ガス消費量15kW以下の機器
入数	35

誤操作防止キャップ／ガス栓キャップ／つまみアダプタ

誤操作防止キャップ CM-20Y

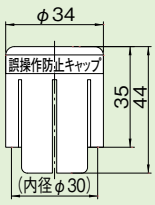

衝撃・熱に強いポリカーボネート製
※つまみの大きさにより取付けできない場合があります。

未使用のガス栓に
簡単取付け！
誤解放による事故を
未然に防止！

ワンタッチで取付け！
取外しも簡単に行えます。

ガス栓キャップ

GC95C コンセント口用
GC95CP

GC95H φ9.5ホースエンド用
GC95HP

ガス栓キャップのPタイプはLIA認証品です

つまみアダプタ BB216AA

ユニバーサル
デザイン型つまみ

ガス栓のつまみに簡単取付け！
押しやすく、回しやすいつまみに
生まれ変わります。

（取付例）

※2口ガス栓の両側のつまみに同時に取付けることはできません。
※つまみの大きさにより取付けできない場合があります。

2口 ON・OFFヒューズガス栓（鉄管配管用） LPガス用

フレキ配管の場合は別売部品（→p.13）が必要です。

FV275U1212L

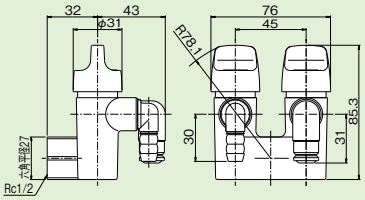

出口側接続部は自在式です
＜ガス栓キャップ付属＞

製品番号	FV275U1212L
形状	LB形
入口側接続部	Rc1/2（15A）
出口側接続部	左 φ9.5ホースエンド 右 φ9.5コンセント
作動流量	1200L/h（air）
作動圧損	左 270Pa以下 右 310Pa以下
適用機器	ガス消費量15kW以下の機器
入数	20

FV275U1212R

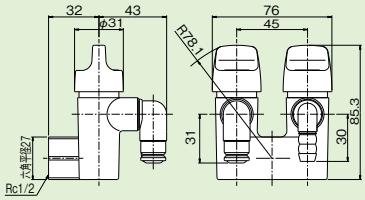

出口側接続部は自在式です
＜ガス栓キャップ付属＞

製品番号	FV275U1212R
形状	LB形
入口側接続部	Rc1/2（15A）
出口側接続部	左 φ9.5コンセント 右 φ9.5ホースエンド
作動流量	1200L/h（air）
作動圧損	左 310Pa以下 右 270Pa以下
適用機器	ガス消費量15kW以下の機器
入数	20

FV292U1212

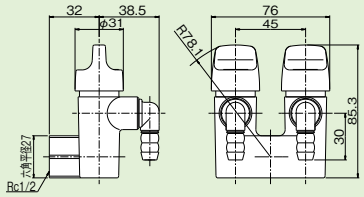

出口側接続部は自在式です
＜ガス栓キャップ付属＞

製品番号	FV292U1212
形状	LB形
入口側接続部	Rc1/2（15A）
出口側接続部	φ9.5ホースエンド
作動流量	1200L/h（air）
作動圧損	270Pa以下
適用機器	ガス消費量15kW以下の機器
入数	20

FV725A1212

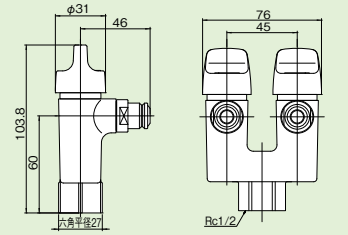

＜ガス栓キャップ付属＞

製品番号	FV725A1212
形状	LA形
入口側接続部	Rc1/2（15A）
出口側接続部	φ9.5コンセント
作動流量	1200L/h（air）
作動圧損	275Pa以下
適用機器	ガス消費量15kW以下の機器
入数	30

FV726A1212

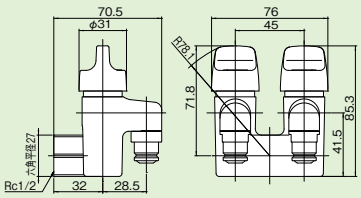

＜ガス栓キャップ付属＞

製品番号	FV726A1212
形状	LB形
入口側接続部	Rc1/2（15A）
出口側接続部	φ9.5コンセント
作動流量	1200L/h（air）
作動圧損	275Pa以下
適用機器	ガス消費量15kW以下の機器
入数	25

FV761A1212

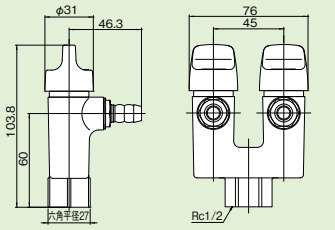

＜ガス栓キャップ付属＞

製品番号	FV761A1212
形状	LA形
入口側接続部	Rc1/2（15A）
出口側接続部	φ9.5ホースエンド
作動流量	1200L/h（air）
作動圧損	235Pa以下
適用機器	ガス消費量15kW以下の機器
入数	30

ガス栓固定台座（フレキ配管用） 鉄管配管用ガス栓をフレキ配管するための部材

F914A・F914B（馬蹄式）

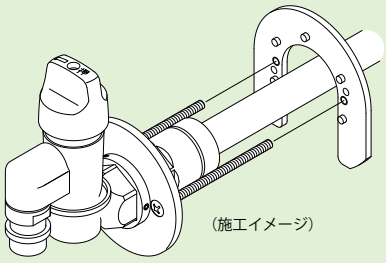

〈縦配管にも対応しています〉
ガス栓取り付け位置に、φ50の穴を開けて施工してください。

F917A・F917B（羽根式）

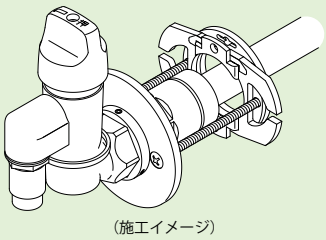

〈縦配管にも対応しています〉
ガス栓取り付け位置に、φ50の穴を開けて施工してください。

	対応ガス栓	ガス栓本体の六角部と台座六角面の位置関係	
F914A F917A	可とう管ガス栓 （FV141D・FV143D・ FV143C）	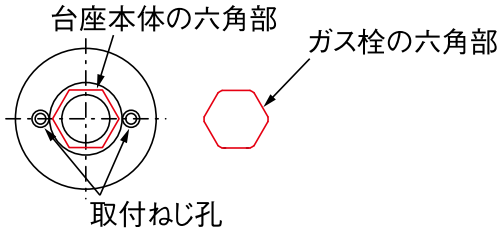	
F914B F917B	ON・OFFヒューズガス栓 （LPガス用全機種） 可とう管ガス栓 （FV141Cのみ）	（一口） 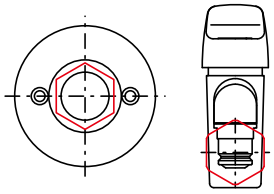	（二口） 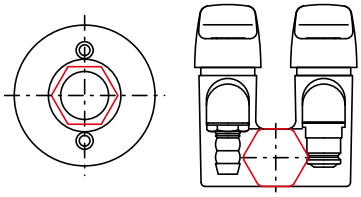

六角化粧座金　ON・OFFヒューズガス栓、可とう管ガス栓に対応

WZ6-60-14

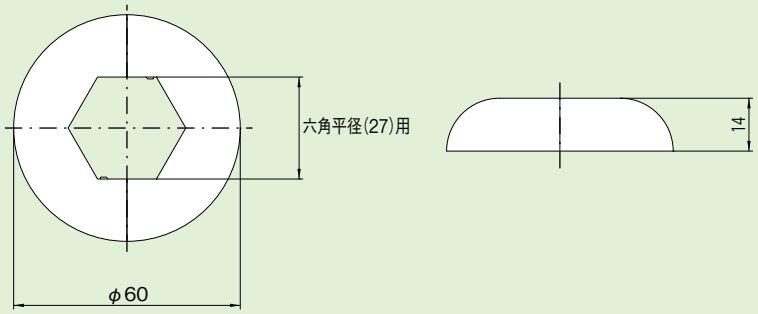

水切り用固定金具（鉄管配管用）台所の水切りにガス栓を取り付けるための部材

F901A（黄銅製）

座　金

パッキン

プラグ

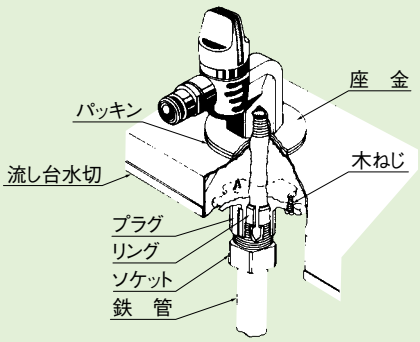

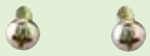
木ねじ

リング

ソケット

■取付方法

①水切りのガス栓取り付け位置にφ35の穴を開けてください。
②鉄管にソケット・リング・プラグを差し込んでください。
③鉄管を水切りの穴に通してください。
④水切りの上面に出た鉄管に、パッキン・座金を差し込んでください。
⑤ガス栓を取り付けてください。
⑥ソケット・リング・プラグを水切りの裏面に当たるまで上げてください。
⑦プラグにソケットをしっかりとねじ込み、鉄管を固定してください。
⑧木ねじでプラグを固定してください。

F901B（樹脂製）

木ねじ

プラグ

パッキン

座　金

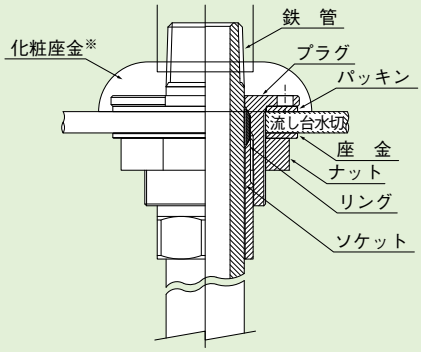

※化粧座金は別売です。

ナット

リング

ソケット

■取付方法

①水切りのガス栓取り付け位置にφ35の穴を開けてください。
②プラグにパッキンを入れ、水切りの上から差し込んでください。
③水切りの下より座金を入れ、プラグをナットで固定してください。
④プラグにリングを入れ、ソケットを軽く（1～2山程度）ねじ込んでください。
⑤鉄管を水切りの穴に通してください。
⑥プラグにソケットをしっかりとねじ込み、鉄管を固定してください。
⑦ガス栓を取り付けてください。
⑧木ねじでプラグを固定してください。

丸形化粧座金

WZ15A60-16/WZ20A70-16/WZ25A80-16

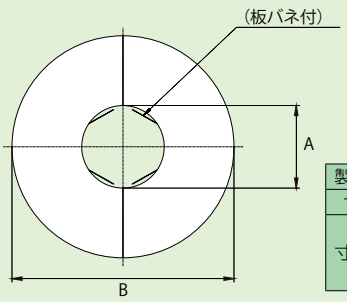

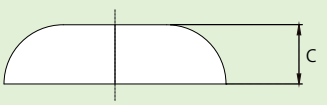

製品番号		WZ15A60-16	WZ20A70-16	WZ25A80-16
サイズ		1/2(15A)	3/4(20A)	1(25A)
寸法	A	φ22.3	φ27.8	φ34.6
	B	φ60	φ70	φ80
	C	16	16	16

可とう管ガス栓と機器接続ガス栓について

種　類	 可とう管ガス栓	 機器接続ガス栓
入口側接続	ねじ接続	ねじ接続／フレキ管継手
出口側接続	ねじ接続	ねじ接続(自在)
主な機器	元止め式湯沸器･ふろがま 衣類乾燥機･エネファームなど	先止め式湯沸器 ビルトインコンロ･エネファームなど
主な接続具	燃焼器用ホース･金属フレキシブルホース などを使用して接続	ガス機器に直接接続 (接続具は使用しない)

可とう管とは…可とう性(曲げたわめることができる性質)を持つ管のことで、LPガス用の場合は
燃焼器用ホース･金属フレキシブルホースを指します。

可とう管ガス栓　LPガス用

FV141C

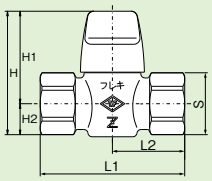

FV143C

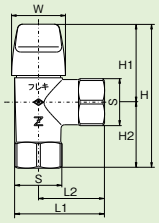

FV651B/FV652B(検査口あり)

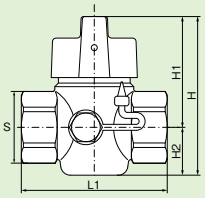

FV141D(防水性能強化タイプ)

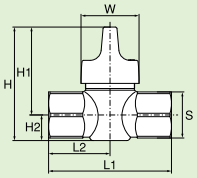

FV143D(防水性能強化タイプ)

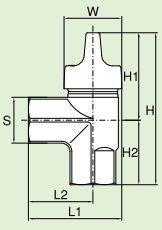

FV145D(防水性能強化タイプ)

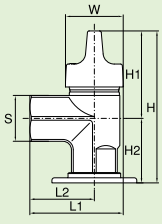

形状		I形				L形		
製品番号		FV141C	FV141D	FV651B	FV652B	FV143C	FV143D	FV145D
接続	入口側	Rc1/2(15A)	Rc1/2(15A)	Rc1/2(15A)	Rc3/4(20A)	Rc1/2(15A)	Rc1/2(15A)	Rc1/2(15A)
	出口側	Rc1/2(15A)	Rc1/2(15A)	Rc1/2(15A)	Rc3/4(20A)	Rc1/2(15A)	Rc1/2(15A)	Rc1/2(15A)
寸法	L1	70	72	60	65	53.5	55	55
	L2	35	36	—	—	38	38	38(座金部φ50)
	H	61	66.5	66.3	80.3	83	89.5	89.5
	H1	45	51.5	46.3	55.3	45	51.5	51.5
	H2	16	15	20	25	38	38	38
	W	31	34	40	41	31	34	34
	S	27	27	27	36	27	27	27
定格流量		2000L/h以上(air)	2000L/h以上(air)	2000L/h以上(air)	4000L/h以上(air)	2000L/h以上(air)	2000L/h以上(air)	2000L/h以上(air)
入数		40	50	20	20	40	50	20

機器接続ガス栓(可とう管ガス栓) LPガス用

検査口あり

FV641B/FV645B

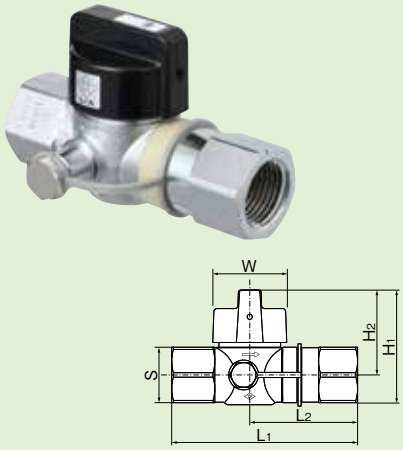

FV644B

FV684B

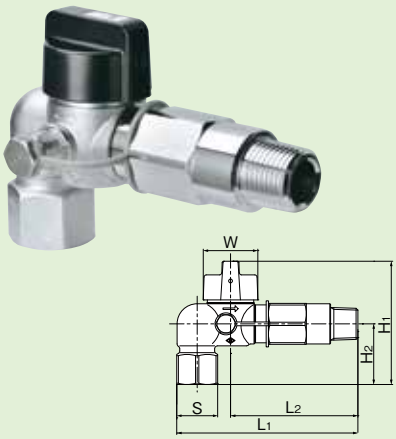

形状		I形		L形	
製品番号		FV641B	FV645B	FV644B	FV684B
接続	入口側	Rc1/2(15A)	Rc3/4(20A)	Rc1/2(15A)	Rc1/2(15A)
	出口側(自在)	Rc1/2(15A)	Rc3/4(20A)	Rc1/2(15A)	R1/2(15A)
寸法	L1	90.5	102.9	88	119.5
	L2	52.5	57.9	52.5	84
	H1	55.8	70.8	81.3	81.3
	H2	41.3	51.3	40	40
	W	36	41	36	36
	S	27	32	27	27
定格流量		2000L/h以上(air)	4000L/h以上(air)	2000L/h以上(air)	2000L/h以上(air)
入数		20	20	20	24

検査口あり・フレキ管継手(プッシュインパクト継手)付

FV646AQ/FV648AQ

FV686AQ/FV688AQ

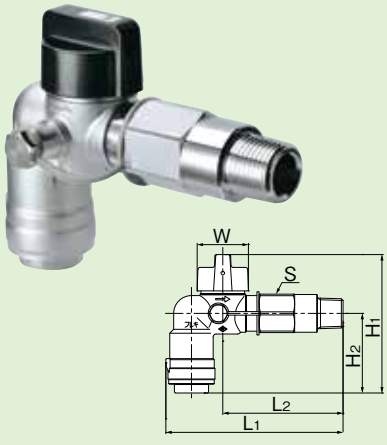

FV696AQ/FV698AQ

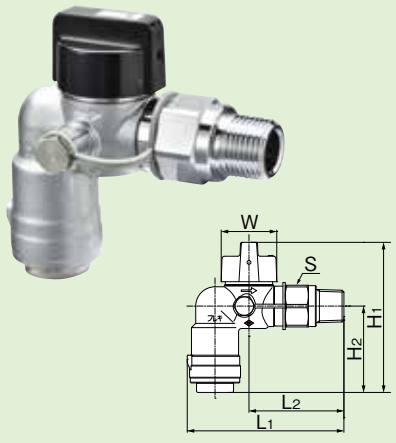

形状		L形					
製品番号		FV646AQ	FV648AQ	FV686AQ	FV688AQ	FV696AQ	FV698AQ
接続	入口側	10Aフレキ管継手	15Aフレキ管継手	10Aフレキ管継手	15Aフレキ管継手	10Aフレキ管継手	15Aフレキ管継手
	出口側(自在)	Rc1/2(15A)	Rc1/2(15A)	R1/2(15A)	R1/2(15A)	R1/2(15A)	R1/2(15A)
寸法	L1	93	93	124.5	124.5	101.5	101.5
	L2	53	53	84.5	84.5	61.5	61.5
	H1	97.24	98.69	97.24	98.69	97.24	98.69
	H2	55.94	57.39	55.94	57.39	55.94	57.39
	W	36	36	36	36	36	36
	S	27	27	27	27	27	27
定格流量		2000L/h以上(air)	2000L/h以上(air)	2000L/h以上(air)	2000L/h以上(air)	2000L/h以上(air)	2000L/h以上(air)
入数		20	20	15	15	20	20

※プッシュインパクトは株式会社プロテリアルの登録商標です。

機器接続ガス栓(可とう管ガス栓) LPガス用

検査口あり・フレキ管継手(プッシュインパクト継手)付

FV643AQ/FV647AQ/FV649AQ

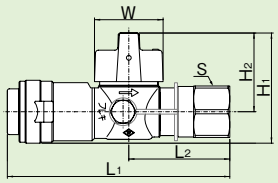

FV657AQ(異径接続タイプ)

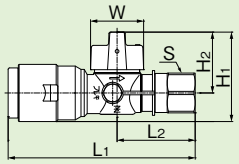

形状		I形			
製品番号		FV643AQ	FV647AQ	FV649AQ	FV657AQ
接続	入口側	10Aフレキ管継手	15Aフレキ管継手	20Aフレキ管継手	20Aフレキ管継手
	出口側(自在)	Rc1/2(15A)	Rc1/2(15A)	Rc3/4(20A)	Rc1/2(15A)
寸法	L1	116.74	118.19	128.74	126.94
	L2	53	53	57.9	53
	H1	57.8	57.8	70.8	60.7
	H2	41.3	41.3	51.3	41.3
	W	36	36	41	36
	S	27	27	32	27
定格流量		2000L/h以上(air)	2000L/h以上(air)	4000L/h以上(air)	2000L/h以上(air)
入数		20	20	20	20

※プッシュインパクトは株式会社プロテリアルの登録商標です。

検査口なし・フレキ管継手(プッシュインパクト継手)付

MF642AQ/MF643AQ/MF646AQ

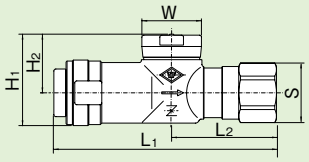

MF640AQ/MF641AQ

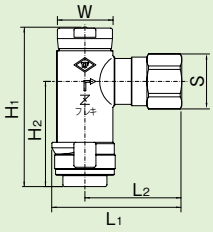

MF657AQ(異径接続タイプ)

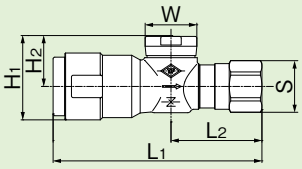

MF680AQ/MF681AQ

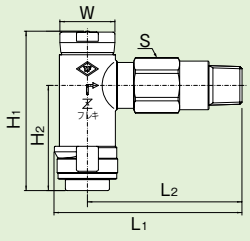

形状		I形				L形			
製品番号		MF642AQ	MF643AQ	MF646AQ	MF657AQ	MF640AQ	MF641AQ	MF680AQ	MF681AQ
接続	入口側	10Aフレキ管継手	15Aフレキ管継手	20Aフレキ管継手	20Aフレキ管継手	10Aフレキ管継手	15Aフレキ管継手	10Aフレキ管継手	15Aフレキ管継手
	出口側(自在)	Rc1/2(15A)	Rc1/2(15A)	Rc3/4(20A)	Rc1/2(15A)	Rc1/2(15A)	Rc1/2(15A)	R1/2(15A)	R1/2(15A)
寸法	L1	112.14	113.59	124.94	121.26	70.8	70.8	102.3	102.3
	L2	52.8	52.8	56.4	52.8	52.8	52.8	84.3	84.3
	H1	46.05	46.05	53.25	48.95	86.89	88.34	86.89	88.34
	H2	29.55	29.55	33.85	29.55	57.34	58.79	57.34	58.79
	W	30	30	35	30	30	30	30	30
	S	27	27	32	27	27	27	27	27
定格流量		2000L/h以上(air)	2000L/h以上(air)	4000L/h以上(air)	2000L/h以上(air)	2000L/h以上(air)	2000L/h以上(air)	2000L/h以上(air)	2000L/h以上(air)
入数		20	20	20	20	20	20	20	20

※プッシュインパクトは株式会社プロテリアルの登録商標です。

ねじガス栓 LPガス用

STタイプ

通称：メーターガス栓

ST821A/ST831A/ST841A/ST850A/ST860A

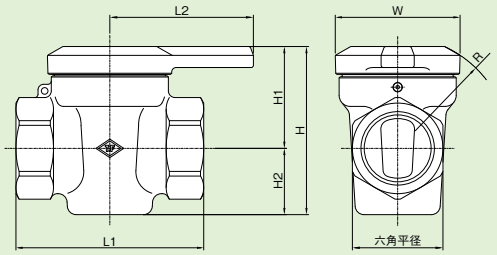

ST850A～ST860Aはハンドルの下に突起があります。

製品番号		ST821A	ST831A	ST841A	ST850A	ST860A
接続		Rc3/4(20A)	Rc1(25A)	Rc1 1/4(32A)	Rc1 1/2(40A)	Rc2(50A)
寸法	L1	75	85	100	110	130
	L2	55	65	80	125	125
	W	48	56.5	63.5	84(100)	84(100)
	H1	39.6	46.1	52	67.4	79.2
	H2	25.5	30	35	40	50
	H	65.1	76.1	87	107.4	129.2
	六角平径	36	41	50	65	80
	R	43.3	50.8	57.5	74.63	85.5
定格流量		10000L/h以上(air)	13000L/h以上(air)	21000L/h以上(air)	29000L/h以上(air)	47000L/h以上(air)
入数		20	20	10	4	4

Wの括弧内寸法はハンドルの下の突起を含んだ寸法です。

KGタイプ（ロック無・防水性能強化タイプ）

通称：つまみガス栓

KG-22A

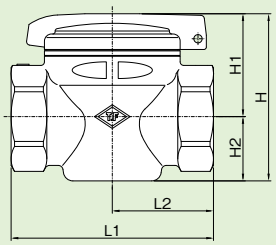

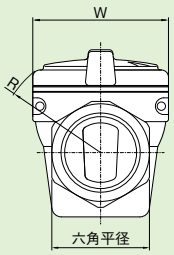

製品番号		KG-22A
接続		Rc1(25A)
寸法	L1	85
	L2	42.5
	W	57
	H1	43.2
	H2	27
	H	70.2
	六角平径	41
	R	43.7
定格流量		13000L/h以上(air)
入数		20

ねじガス栓

FV710C/FV720C

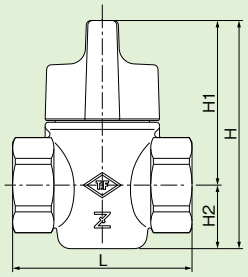

検査口付ねじガス栓

FV751B/FV752B

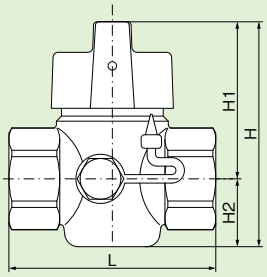

製品番号		FV710C	FV720C	FV751B	FV752B
接続		Rc1/2(15A)	Rc3/4(20A)	Rc1/2(15A)	Rc3/4(20A)
寸法	L	55	65	60	65
	H	71.85	81.85	66.3	80.3
	H1	51.85	56.85	46.3	55.3
	H2	20	25	20	25
	六角平径	27	36	27	36
定格流量		6000L/h以上(air)	10000L/h以上(air)	6000L/h以上(air)	10000L/h以上(air)
入数		30	20	20	20

ボールバルブ(ねじガス栓) LPガス用

GTTM

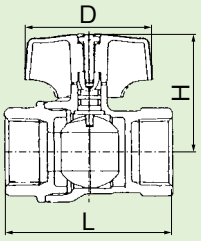

GTM/GT

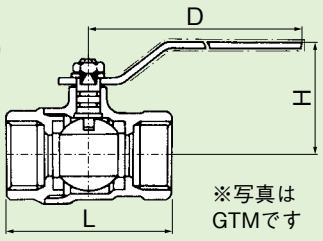

※写真はGTMです

製品番号		GTTM 1/2	GTTM 3/4	GTM 1/2	GTM 3/4	GT 1	GT 1 1/4	GT 1 1/2	GT 2
接続		Rc1/2 (15A)	Rc3/4 (20A)	Rc1/2 (15A)	Rc3/4 (20A)	Rc1 (25A)	Rc1 1/4 (32A)	Rc1 1/2 (40A)	Rc2 (50A)
寸法	L	52	66	52	66	72	82	94	107
	H	42	42	42	42	46	51	56	65
	D	50	50	60	60	100	130	130	150
	六角平径	26	32	26	32	39	48	55	68
メッキ		あり	あり	あり	あり	なし	なし	なし	なし
入数		50	40	50	40	32	24	16	8

※ボールバルブ(ねじガス栓)は株式会社キッツ製の製品となります。

検査口付機器接続ガス栓・検査口付ねじガス栓の使用方法

① 上流側(メーター側)と下流側(器具側)の気密検査

1. 機器接続ガス栓・ねじガス栓を「閉」にする。
2. メーターガス栓を「閉」にする。
3. 検査口ボルト(パージボルト)を取外す。
4. 水柱ゲージ(マノメーター)のゴム管を検査口に接続する。
5. 検査口ボルト(パージボルト)の先端をつまみの「押」表示の下にある小穴に差し込みながら、通常とは逆方向(時計回り)に回す。(図-1)
6. つまみを図-2の位置に合わせると上流側(メーター側)と下流側(器具側)の気密検査が行えます。
   ※この状態でエア抜き(エアパージ)も行えます。

図-1

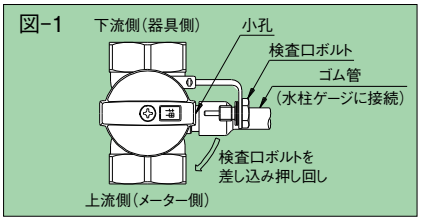

図-2

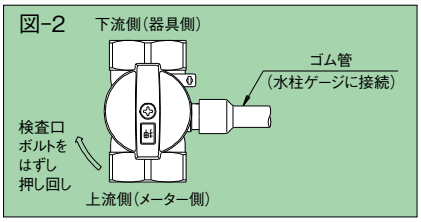

② 上流側(メーター側)のみの気密検査

1.～6.までの操作は①と同じです。

7. 図-2の位置からつまみを押しながら、通常とは逆方向(時計回り)に回す。
8. つまみを図-3の位置に合わせると上流側(メーター側)のみの気密検査が行えます。

図-3

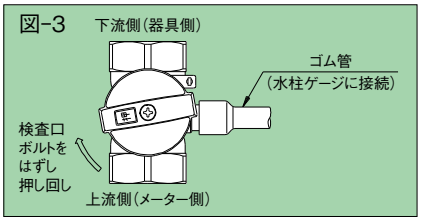

③ 下流側(器具側)のみの気密検査(図-4)

1. 機器接続ガス栓・ねじガス栓を「閉」にする。
2. 検査口ボルト(パージボルト)を取外す。
3. 水柱ゲージ(マノメーター)のゴム管を検査口に接続する。
4. 下流側(器具側)のみの気密検査が行えます。

図-4

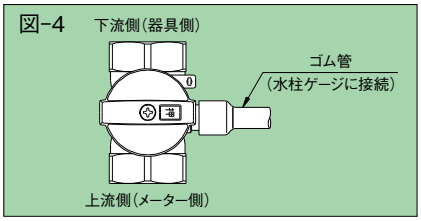

周辺部材

検圧プラグ

F910B（ヒューズ内蔵タイプ）

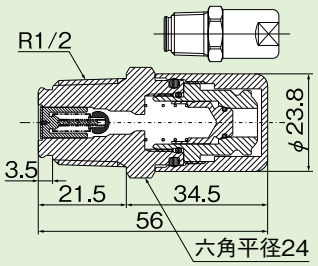

製品番号	F910B
入口側接続部	R1/2（15A）
出口側接続部	φ9.5コンセント
定格流量	300L/h以上（air）
作動流量	700～1200L/h（air）
作動圧損	750Pa以下
入数	60

F911B（栓内蔵タイプ）

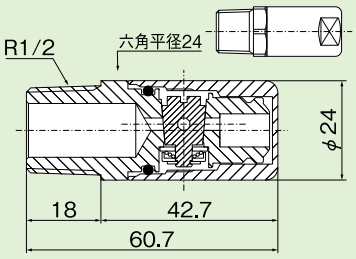

製品番号	F911B
入口側接続部	R1/2（15A）
出口側接続部	φ9.5コンセント
定格流量	500L/h以上（air）
入数	60

VT313B（コンパクトタイプ）

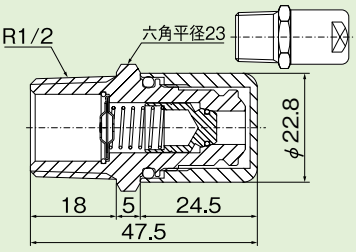

製品番号	VT313B
入口側接続部	R1/2（15A）
出口側接続部	φ9.5コンセント
定格流量	120L/h以上（air）
入数	60

検圧ソケット

F912

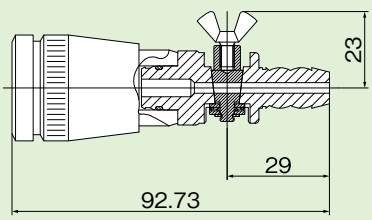

製品番号	F912
入口側接続部	φ9.5ソケット
出口側接続部	φ9.5ホースエンド
参考流量	200L/h（air）
入数	50

周辺部材

ホースエンド

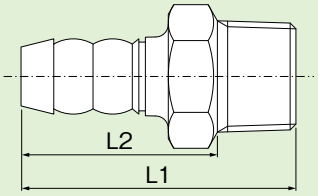

製品番号		1-33	1-43	1-44
接続	入口側	R3/8(10A)	R1/2(15A)	R1/2(15A)
	出口側	φ9.5 ホースエンド	φ9.5 ホースエンド	φ13 ホースエンド
寸法	L1	42	46	49
	L2	30	31	34
六角平径		19	26	24

JS626ATU TU接続アダプターS型

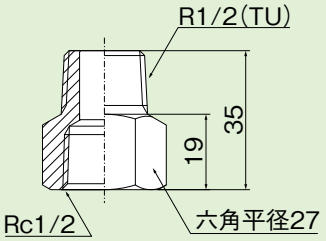

入数：50

JS621ATU TU接続アダプターL型

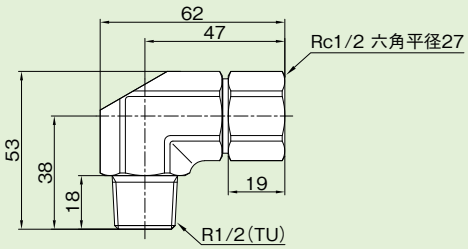

入数：60

F15A/F20A フランジ付チーズ継手(15A・20A)

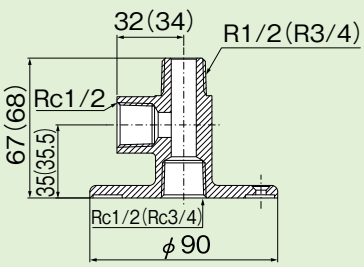

※(　)内寸法は20A、その他は同一寸法。

F907 分岐継手(15A)

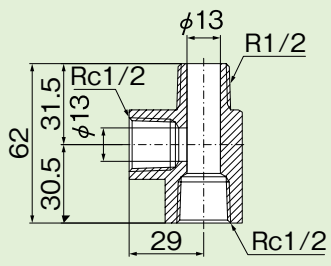

安全上のご注意

ガス栓の取付・使用の前に、この「安全上のご注意」をよくお読みの上、正しく取付・使用を行って下さい。

この表示は行ってはいけない「禁止」を表しています。

この表示は必ず行う「強制」を表しています。

この表示は「警告」または「注意」を表しています。

取扱上のご注意

- ガス栓は工場で精密に組立てられたものです。ガス漏れの原因となりますのでガス栓の分解・改造をしないで下さい。
- ガス栓を落下させたり、強い衝撃や過度な荷重を与えたりしないで下さい。
- ガス栓は常時水がかかる場所、ガスの炎や輻射熱が直接当たる場所には設置しないで下さい。
- ガス栓は供給圧力3.3kPa以下の低圧配管で使用して下さい。

取付上のご注意

- ねじ込み過ぎによるガス栓の変形を防ぐため、ガス栓を配管に接続する際にシールテープを使用しないで下さい。
- ガス栓の六角部の内側（ねじの部分）にシール剤を塗布しないで下さい。
- フレキ管継手付ガス栓の本体および継手部は再利用しないで下さい。
- ガス栓を配管に接続する際はシール剤を使用して下さい。
- ガス栓を配管に接続する際は配管中の切粉、切削油、ごみ等の異物を完全に除去して下さい。
- ガス栓を配管に接続する際は、ねじ込む側のガス栓の六角部にスパナやモンキーレンチを正しくかけてねじ込み過ぎないように注意して下さい。

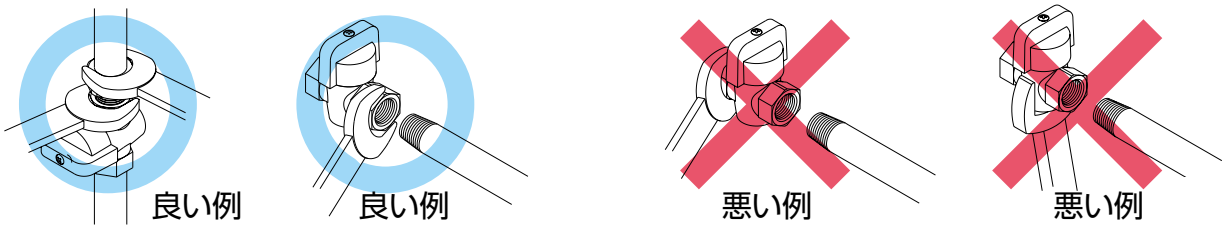

- フレキ管継手付ガス栓とフレキ管の接続は施工要領に従い行って下さい。
- ON・OFFヒューズガス栓はヒューズが垂直（つまみが上向き）になるように設置して下さい。
- ガス栓の取付工事終了後は開閉操作が正常に行えることを確認して下さい。
- ガス栓の取付工事終了後は気密検査を行って下さい。

使用上のご注意

- 検査口付ガス栓の検査口を使用した後は、検査口ボルトを確実に締付けて下さい。
- ガスを使用する時はガス栓を全開状態にし、ガスを使用しない時はガス栓を全閉状態にして下さい。
- ガス栓の内部に液体やごみ等の異物が入らないように注意して下さい。

※「プッシュインパクト」は株式会社プロテリアルの登録商標です。
※製品の仕様は予告なく変更する場合があります。ご了承下さい。

製品展開図

SG506B15Z（Cタイプ）

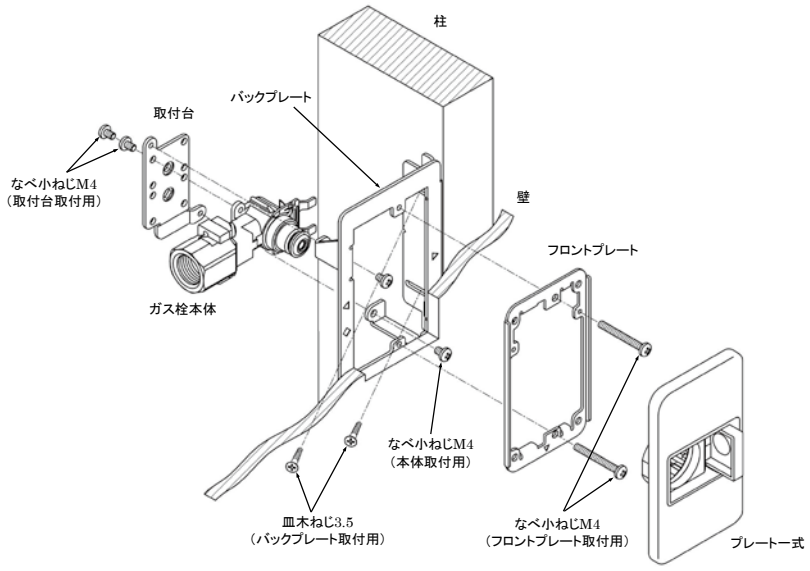

SG506B15EZ（CEタイプ）

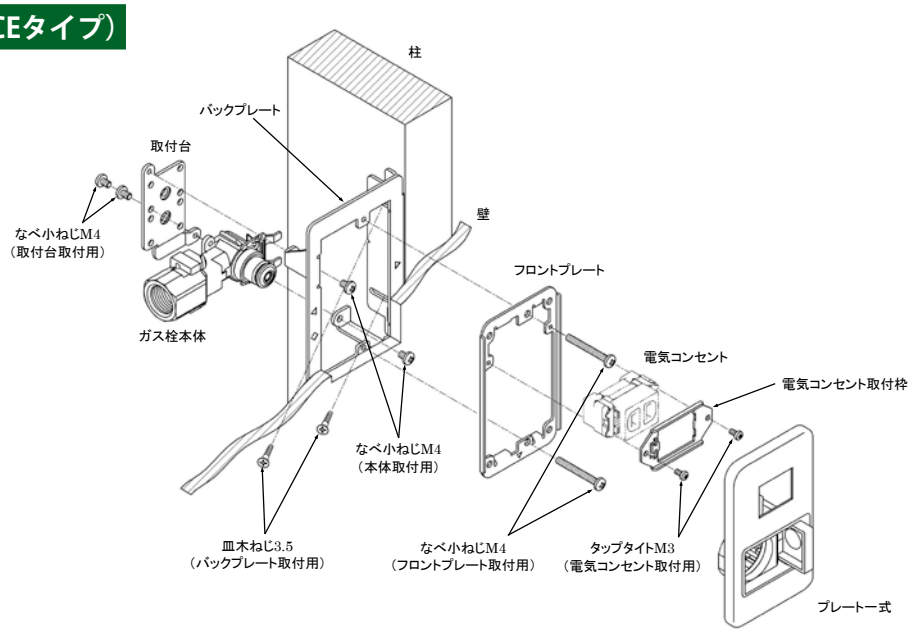

SG506B15E2Z（CE2タイプ）

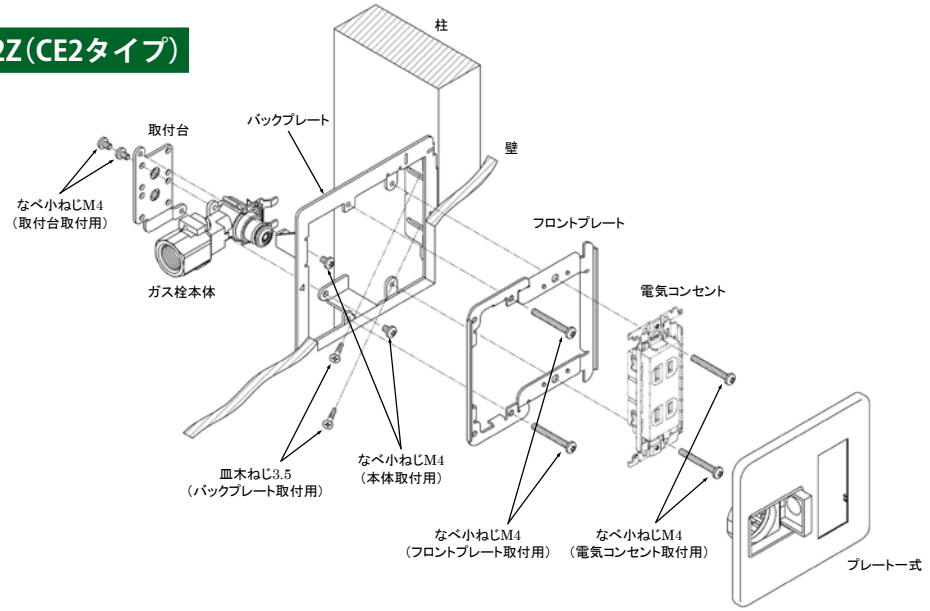

製品展開図

SG710B10A　壁埋込型ガスコンセント

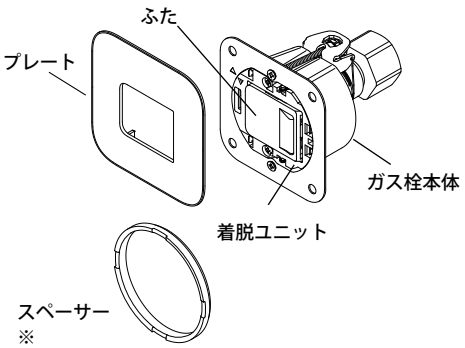

SG730B15A　壁埋込型ガスコンセント

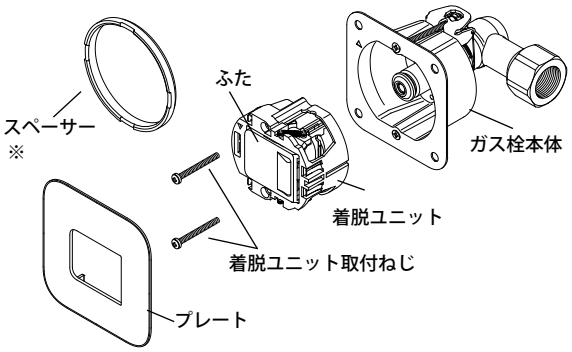

SG810B10K　床埋込型ガスコンセント

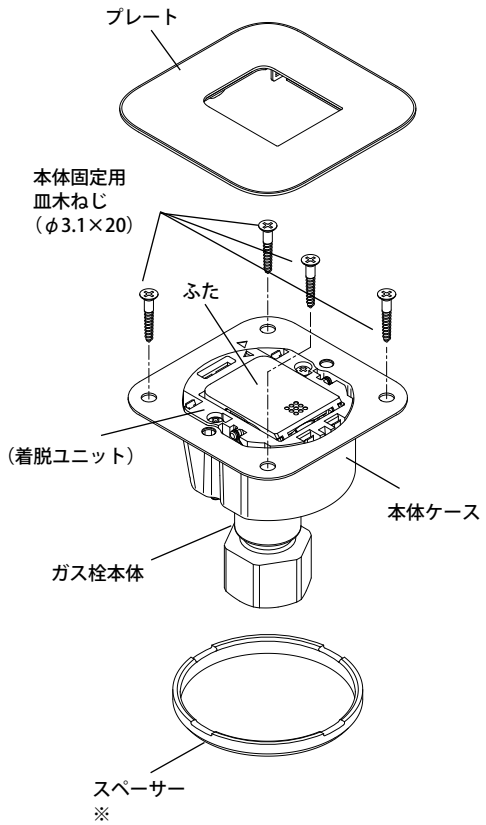

SG850B15K　床埋込型ガスコンセント

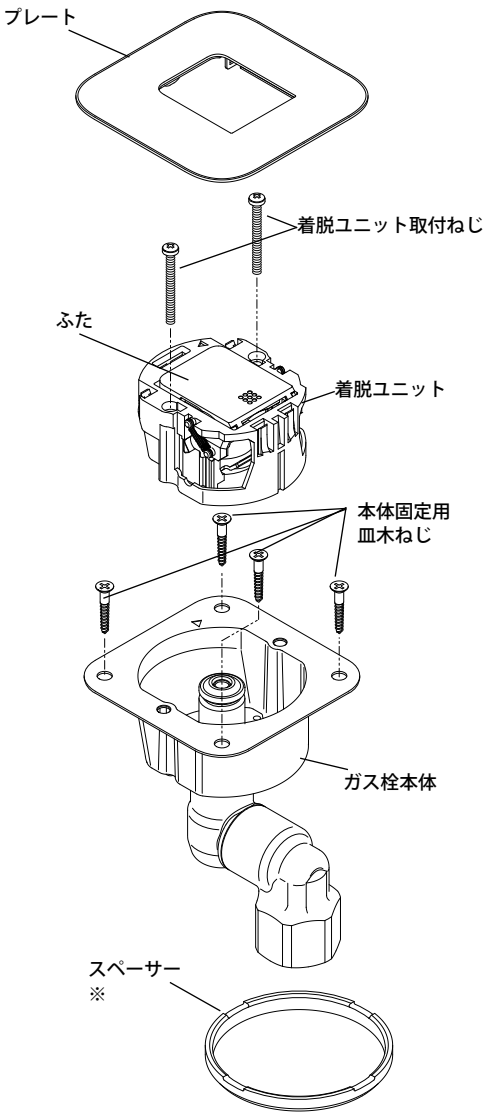

※スペーサーは、φ65mmの丸穴で施工する場合のみ使用します。

次の100年をめざして

快適と安心をお届けする

株式会社 藤井合金製作所

本社営業所：〒601-8131 京都府京都市南区上鳥羽鴨田町 1
TEL 075-682-1250　FAX 075-681-4588

東京営業所：〒101-0032 東京都千代田区岩本町 2 丁目12-7（東京リアル岩本町ビル 6 階）
TEL 03-5835-2112　FAX 03-5835-2113

九州営業所：〒812-0029 福岡県福岡市博多区古門戸町1-10（NTF 博多ビル 3 階）
TEL 092-283-2001　FAX 092-283-2003

広島出張所：〒730-0015 広島県広島市中区橋本町9-7（ビル博丈 5 階）
TEL 075-682-1250　FAX 075-681-4588（本社営業所）

https://www.fujii-mfg.co.jp/

製品の仕様は予告なく変更する場合があります。予めご了承下さい。TF-LPG 23.10.5,000

このカタログはFSC®認証紙と
ノンVOCインキを使用しています

エコマーク
14 102 005